Bloques de Lavado GK

Range Top y encimera de acero inoxidable

Código: 3163 000

DETALLES

Material	Acero inoxidable AISI 304
Texture	Cepillado en la línea
Dimensiones	900x650 mm
Dotaciones estándar	Soportes de fijación, junta, desagüe, rebosadero y sifón, Caja de embalaje
Orificios Monomando	2 orificios de serie
Hueco de encastre	Ver hoja de datos técnicos
Medida de la cubeta	730 x 440 mm
Desagüe	Desagüe con mando automático SPACE - PA
Tipología	Placa de inducción

DIBUJOS TÉCNICOS

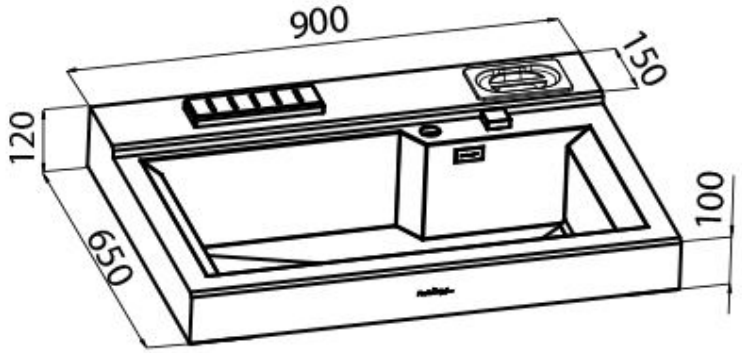

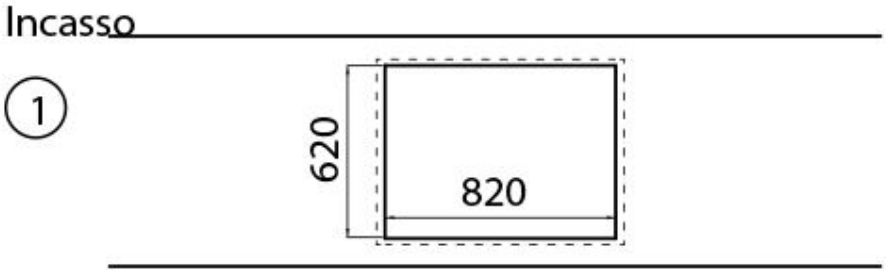

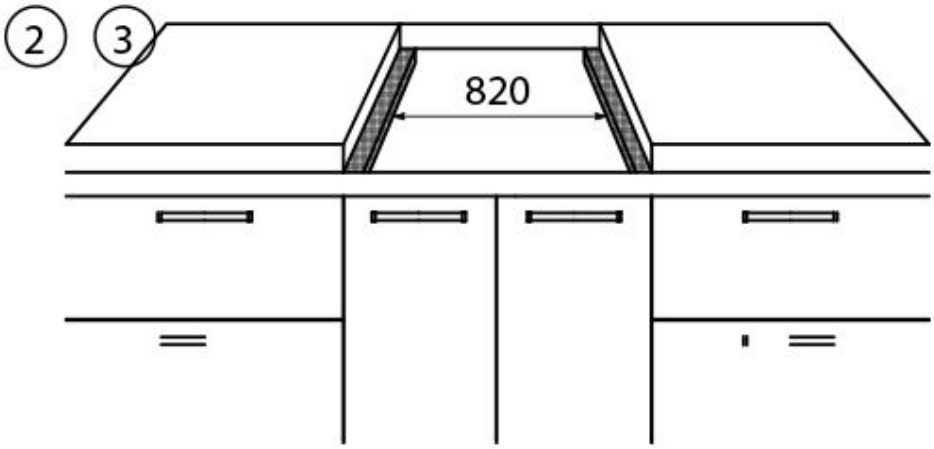

ACCESORIOS OPCIONALES

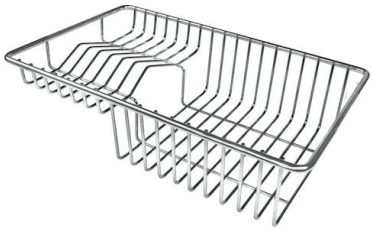

Cesta portaplatos inox
8100 303

Planche de découpe en HDPE Twin
8644 100

Tabla de corte deslizante de madera Iroko
8656 001